PLAN TECHNIQUE

ADEQUATE PACKAGING
EXPERTISE • DISPONIBILITÉ • QUALITÉ

REF : FLVM0685

INFORMATIONS GÉNÉRALES

Produit :
Famille : Flacon verre moulé
Gamme : Windoz
Type de col : FEA 15
Forme : Cylindrical
Contenance : 50 ml
Matière : Verre
Couleur : Transparent
Hauteur : 87.8 mm
Largeur : 41.1 mm
Profondeur : 41.1 mm
Longueur tube sous joint : 78 mm
Poids brut : 120,37 Gr
Spécificités : Fenêtre pour étiquette/
Windows for label : 25 mm x 48 mm
114 grs +/- 5 grs
56 ml +/- 2 ml

Product :
Family : Glass bottle
Range : Windoz
Neck type : FEA 15
Shape : Cylindrical
Capacity : 50 ml
Material : Glass
Color : Transparent
Height : 87.8 mm
Width : 41.1 mm
Depth : 41.1 mm
Dip Tube Lenght : 78 mm
Gross Weight : 120,37 Gr
Specificity : Fenêtre pour étiquette/
Windows for label : 25 mm x 48 mm
114 grs +/- 5 grs
56 ml +/- 2 ml
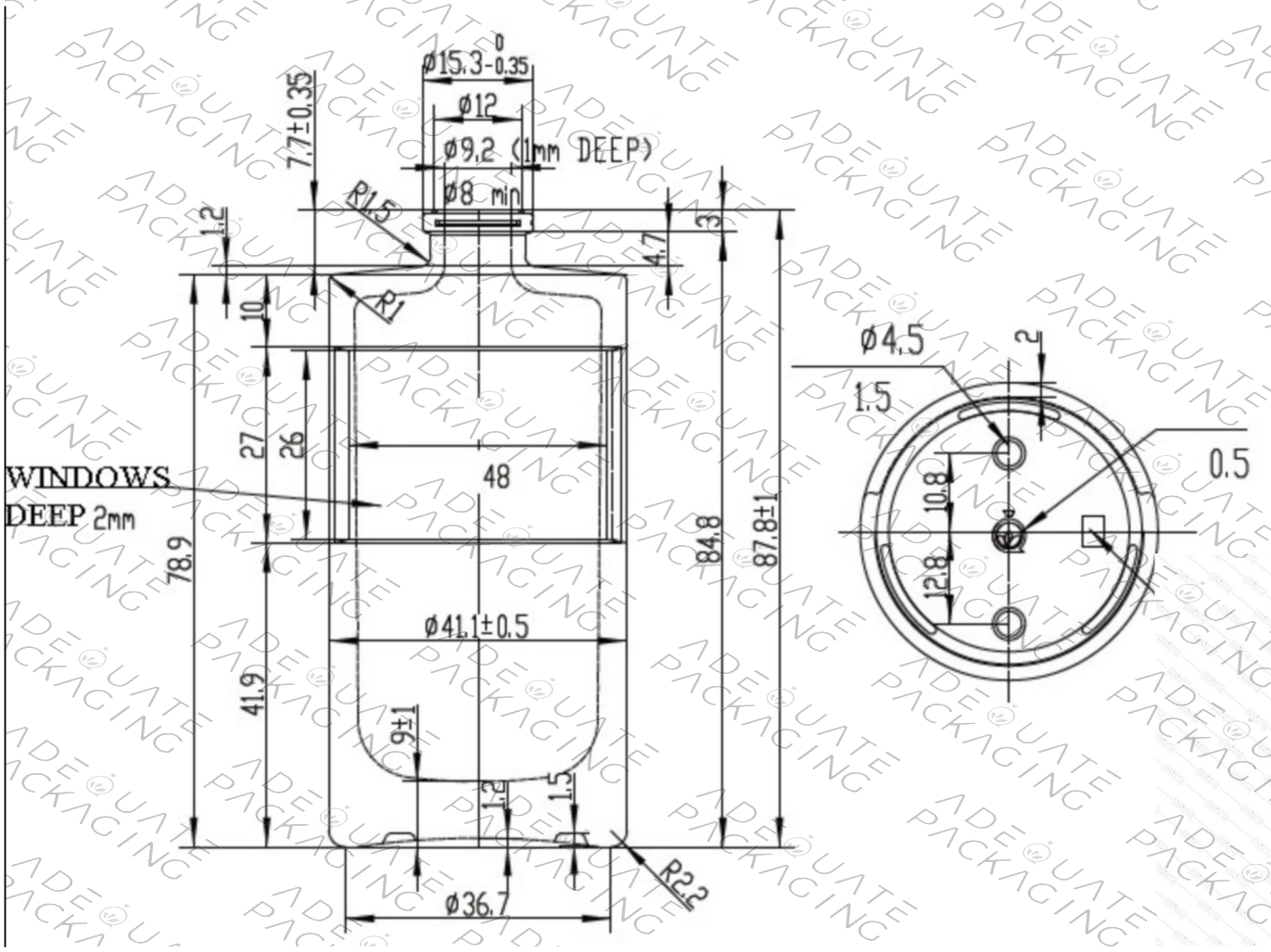
PLANS 2D / 3D