PLAN TECHNIQUE

ADEQUATE PACKAGING

REF : FLVM0600

INFORMATIONS GENERALES

Produit :

Flacon en verre SENSO moulé cylindrique
50 ml, FEA 15
Hauteur : 87.8 mm
Diamètre: 41.1 mm
120 grs
108 flacons par carton

Product:

Bottle SENSO 50 ml, FEA 15
Height : 87.8 mm
Diamètre: 41.1 mm
120 grs
108 bottles per box

PLANS 2D/3D

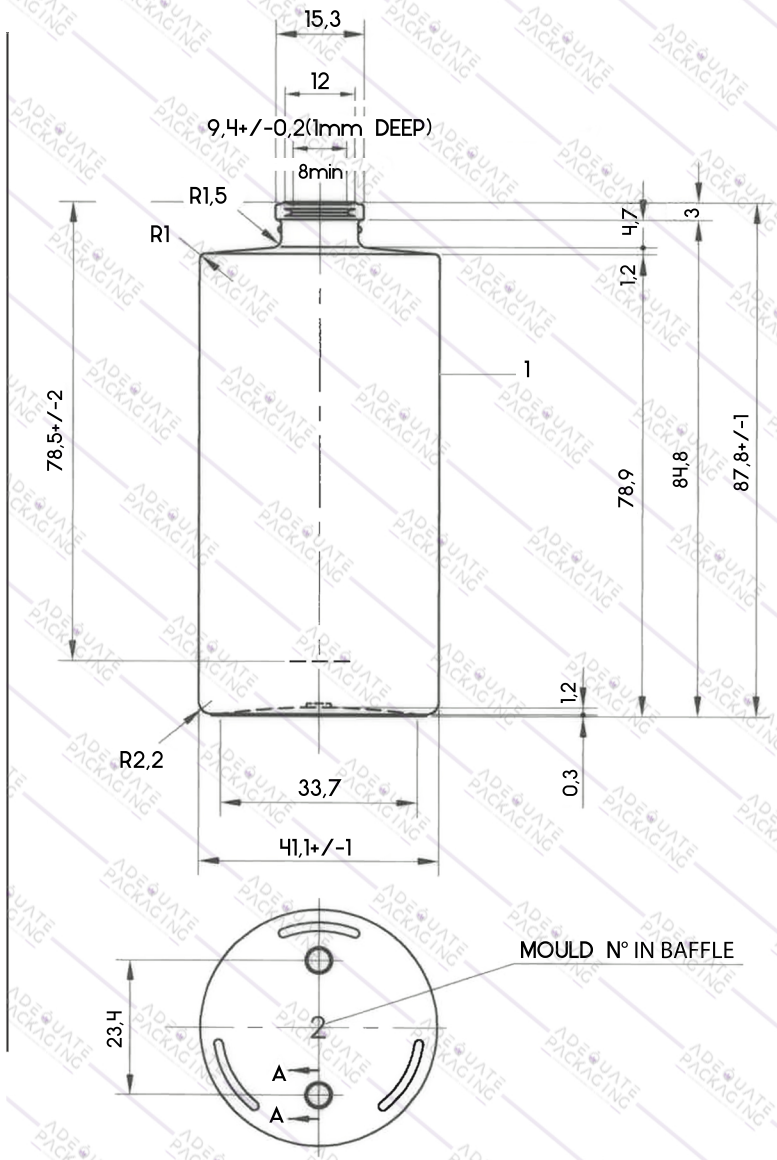

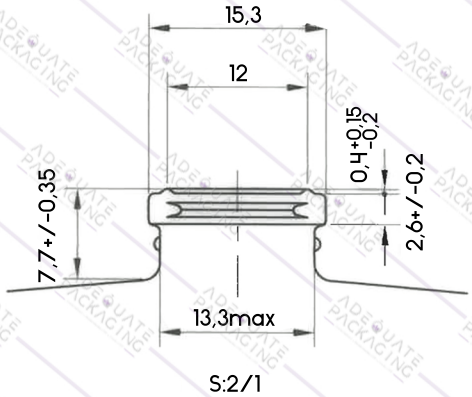

N	Material
1	Verre

Tél. +33 (0) 1 39 82 72 75 info@adequate95.fr www.adequatepackaging.fr 189 BOULEVARD ANDRE BREMONT 95320 SAINT-LEU-LA-FORÊT