PLAN TECHNIQUE

ADEQUATE PACKAGING
EXPERTISE • DISPONIBILITÉ • QUALITÉ

REF : KPAL0230

INFORMATIONS GÉNÉRALES

Produit :
Famille : Capot Aluminium
Gamme : Smart lesté
Type de col : FEA 15
Forme : Cylindrical
Matière : Aluminium
Couleur : Noir Brillant
Finition : Lisse
Hauteur : 28 mm
Largeur : 28.4 mm
Profondeur : 28.4 mm
Montage : Sur cache pompe
Matière de l'insert : PP
Couleur de l'insert : Noir
Poids brut : 7,47 Gr

Product :
Family : Aluminium Cap
Range : Smart heavy
Neck type : FEA 15
Shape : Cylindrical
Material : Aluminium
Color : Shiny black
Finition : Smooth
Height : 28 mm
Width : 28.4 mm
Depth : 28.4 mm
Mounting : With collar
Inner's material : PP
Inner's Color : Black
Gross Weight : 7,47 Gr
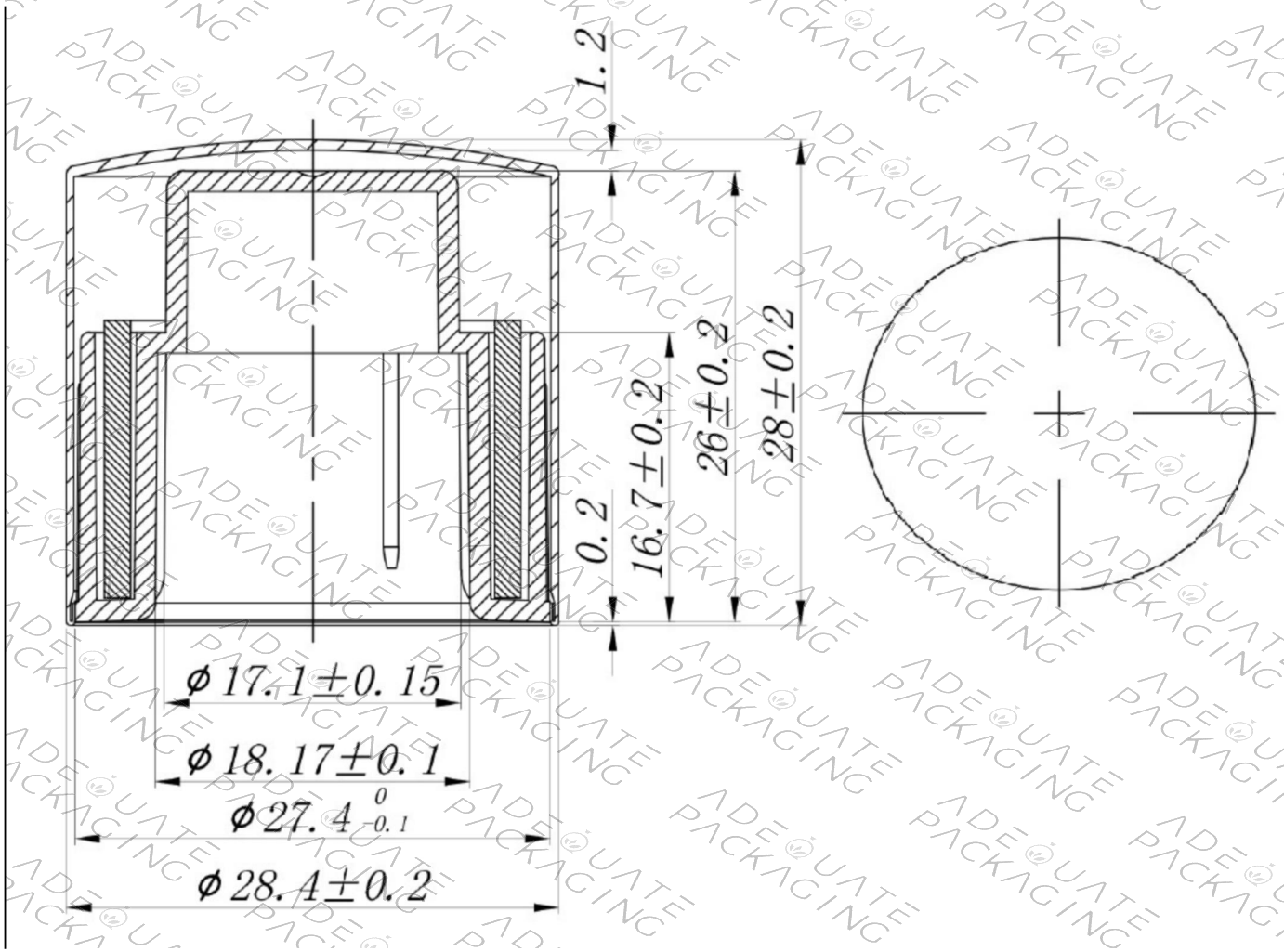
PLANS 2D / 3D